EQUIPAMIENTO PARA SERVICIO DE VEHÍCULOS

SAMOA®
LEADING THROUGH INNOVATION

LUBE®
DIVISION

CONTROL MASTER®

PUMP MASTER®

REEL MASTER®

LUBE MASTER®

VAC MASTER®

Sede central en Gijón (España).

CALIDAD Y LIDERAZGO SAMOA

TECNOLOGÍA PARA MANIPULACIÓN DE FLUIDOS

SAMOA es una empresa familiar líder, a nivel Europeo, en fabricación de equipamiento para transvase, distribución, dosificación o recuperación de fluidos y sistemas de control de inventario. SAMOA diseña y fabrica contadores volumétricos, enrolladores de manguera, bombas neumáticas de pistón y bombas neumáticas de doble membrana con tecnología Directflo®.

DESARROLLO DE PRODUCTO

La investigación y desarrollo es un aspecto fundamental en la filosofía de SAMOA. Estamos permanentemente en contacto con el mercado para identificar nuevas necesidades de los clientes, las cuales satisfacemos mediante mejoras en los productos existentes o con la creación de nuevos productos.

FABRICACIÓN

La sede de SAMOA está ubicada en Gijón, en la costa norte de España, desde hace 55 años. Cuenta con unas instalaciones modernas, equipadas con los últimos avances en tecnología y equipamiento de producción. Estamos comprometidos con una política de excelencia en diseño y fabricación, sostenibilidad medioambiental y entorno de trabajo saludable y seguro; nuestros procesos e instalaciones cuentan con las certificaciones ISO 9001, ISO 14001 y OHSAS 18001.

DISTRIBUCIÓN

Nuestro producto se comercializa a través de una red de filiales propia y mediante distribuidores especializados. Esta red global proporciona un servicio de animación, asesoramiento y venta, identificando los productos que mejor se adaptan a las necesidades de los clientes, así como un servicio post-venta, asegurando un uso satisfactorio y duradero de nuestros equipos.

COMPETITIVIDAD GLOBAL

Nuestro continuo proceso de mejora de producto garantiza que nuestros productos cumplan con los requisitos de cualquier cliente en el mundo, incluso en las aplicaciones y escenarios más exigentes. Como resultado de esto, nos enorgullecemos de fabricar productos que están funcionando noche y día en más de 100 países.

Centro de fabricación e I+D en Gijón (España).

I+D

INVESTIGACIÓN Y DESARROLLO
El departamento de I+D está a la vanguardia en el desarrollo de bombas neumáticas y alimenta el programa de desarrollo de producto con conceptos tecnológicos innovadores.

DISEÑO E INGENIERÍA DE PRODUCTO
El producto se crea persiguiendo obtener un atractivo diseño que a su vez garantice la robustez. La ingeniería de producto se desarrolla mediante la utilización de 3D-CAD.

FABRICACIÓN

FABRICACIÓN DE ALTA TECNOLOGÍA
Equipamiento de fabricación CNC en grandes series alimentado por robots. Los procesos robotizados de manipulación de material incluyen la limpieza e inspección automatizada de las piezas. El procesado de la chapa también está automatizado e incluye robots de soldadura, de corte por láser y máquinas de doblado CNC, entre otros.

ACABADO DE COMPONENTES
Una vez fabricados los componentes y aprobados por todos los procedimientos de inspección, se procede al ensamblado. Los productos están recubiertos de poliéster en polvo, están cincados o niquelados, dependiendo de su funcionalidad y requisitos de acabado.

COMPROMISO CON LA CALIDAD
Los componentes son inspeccionados siguiendo estándares SPC. Se prueba al 100% de forma automatizada la funcionalidad de los subconjuntos. Muchos de los productos, incluyendo todas las bombas y contadores, se prueban con fluido siguiendo un meticuloso proceso de ensayo computarizado que asegura cero defectos en las bombas comercializadas.

SERVICIO AL CLIENTE

EFICIENCIA EN EL SERVICIO POST-VENTA
El departamento de atención al cliente y la red global de distribuidores de SAMOA pueden recomendar el producto que mejor reúna las necesidades para cada aplicación.
Al recibir un pedido, el sistema (ERP) reparte las distintas funciones que la gestión del mismo conlleva. Algunos productos de baja rotación son fabricados bajo pedido pero contamos con un amplio stock de piezas y recambios para agilizar el tiempo de entrega. Los productos de alta rotación están ubicados en un almacén robotizado integrado con el sistema informático de gestion, de tal forma que el pedido puede prepararse casi de forma inmediata.

El rápido servicio post-venta y la disponibilidad inmediata de recambios aseguran una larga y fiable vida de los productos SAMOA.

SAMOA, SOLUCIONES EFICACES PARA EL MANTENIMIENTO DE VEHÍCULOS

SAMOA ofrece soluciones para la aplicación y gestión de todos los fluidos utilizados en instalaciones de mantenimiento de vehículos: aceites, grasas, anticongelantes, refrigerantes, limpiaparabrisas, Urea / AdBlue®, etc. Nuestras soluciones abarcan desde equipos móviles o fijos para consumos reducidos hasta grandes instalaciones que impliquen grandes volúmenes de suministro y un número de operaciones elevado. Todas nuestras soluciones aportan los equipos necesarios para almacenar, bombear, distribuir, dosificar y controlar eficazmente los fluidos de servicio utilizados.

CONTROL MASTER® | PUMP MASTER® | REEL MASTER® | LUBE MASTER® | VAC MASTER®

Medición y Control de fluidos

Recuperadores de aceite usado

Pistolas para suministro de fluidos

MANTENIMIENTO DE VEHÍCULOS: TURISMOS, FURGONETAS, CAMIONES Y AUTOBUSES

O OIL | HF HYDRAULIC FLUID | BF BRAKE FLUID | AF ANTIFREEZE | WS WINDSCREEN | C COOLANT | U UREA | W WATER | D DIESEL | G GREASE | WO WASTE OIL | WA WASTE ANTIFREEZE | A AIR | N NITROGEN | PW POWER

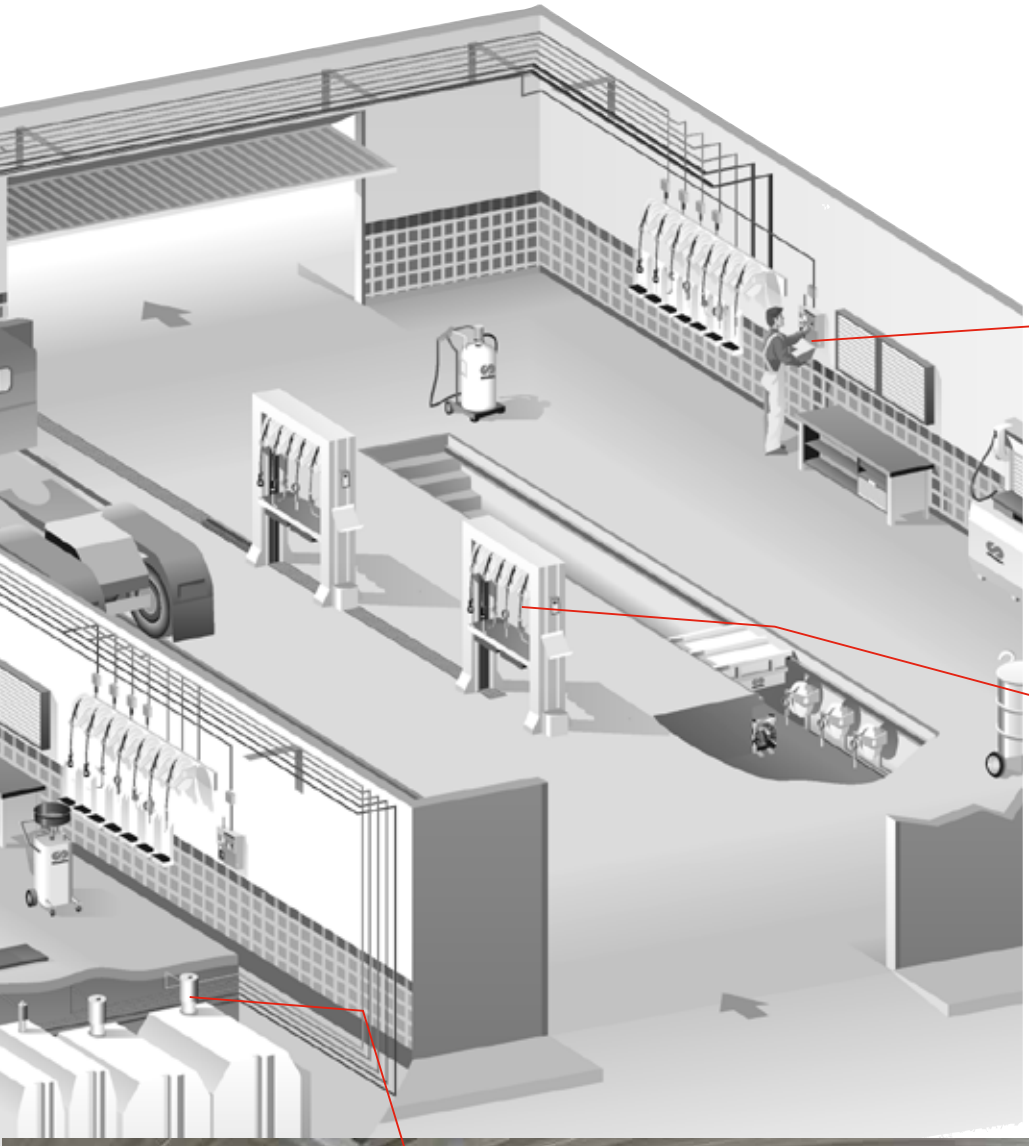

Medición y Control de Fluidos

Enrolladores de Manguera y Pórticos

Salas de bombas

SISTEMAS PARA MEDICIÓN Y CONTROL DE FLUIDOS

CONTROL MASTER®

- CONTROL TOTAL SOBRE LOS CONSUMOS DE FLUIDO
- TODOS SUS MOVIMIENTOS DE ENTRADAS Y SALIDAS IDENTIFICADOS
- EVITE SUMINISTROS NO CONTROLADOS
- LIMITE EL ACCESO A LOS FLUIDOS SOLO AL PERSONAL AUTORIZADO

Sistema de Gestión que le permite controlar todos los fluidos que utiliza en su taller.

CONTROL DE FLUIDOS

O OIL · U UREA · WS WINDSCREEN · AF ANTIFREEZE · C COOLANT · D DIESEL · G GREASE

Lubricantes - Urea / AdBlue® - Lavaparabrisas - Anticongelante - Refrigerante - Gasóleo - Grasa

CAN Bus

- TRANSMISIÓN DE DATOS SEGURA
- ALIMENTACIÓN Y ENERGÍA EN EL MISMO CABLE CAN BUS
- LIBRE DE INTERFERENCIAS
- COMUNICACIÓN ESTABLE

Aplicación **software** de control y gestión **para plataforma PC.**
Informes personalizados de stock y de servicios de fluido, facilitando el control del coste por vehículo o por servicio.
Capacidad de **exportación de datos e informes** en formato **Excel.**
Posibilidad de Integración con el sistema de gestión del taller **(DMS)**, comunicación bidireccional.
Permite la conexión de nuestro sistema de medición en tiempo real del volumen de los fluidos almacenados en tanques **(TRM- Net).**

Para ampliar información, contacte con nuestro equipo técnico comercial.

SISTEMAS PARA MEDICIÓN Y CONTROL DE FLUIDOS

EQUIPAMIENTO PROFESIONAL PARA UNA GESTIÓN DE FLUIDOS EFICAZ

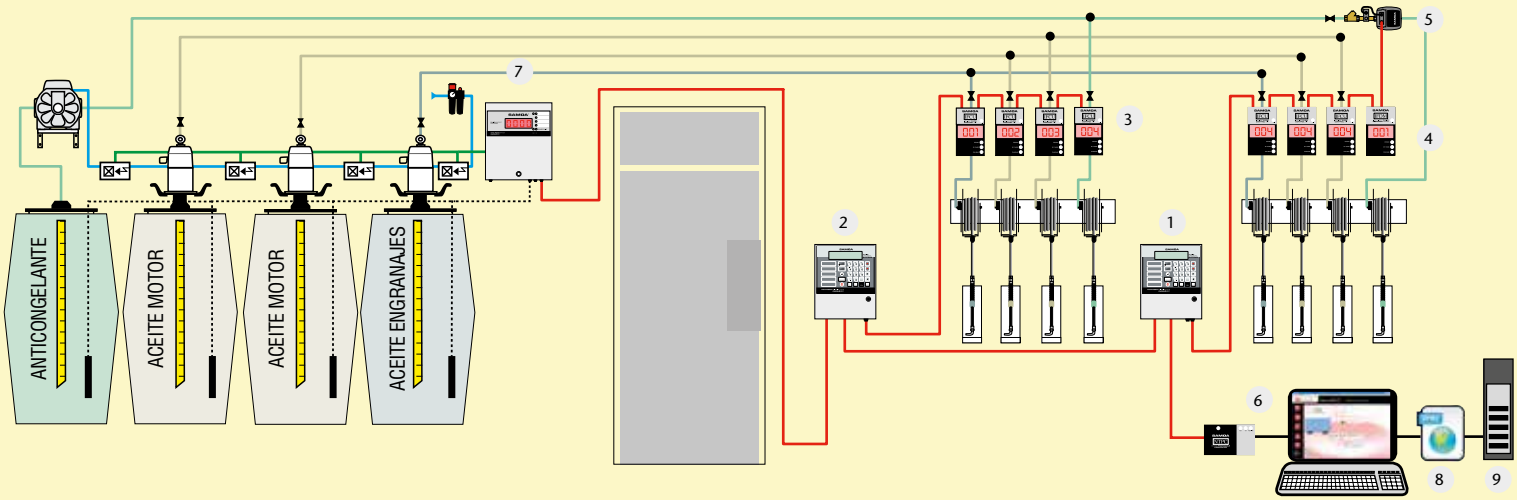

1 AMS, módulo de control avanzado con unidad de proceso, teclado presidente
2 AMS, módulo de control avanzado, teclado cliente
3 IFCU, unidad de control de fluido inteligente
4 IFDM, modulo de control inteligente
5 FCU, contador volumétrico de fluido
6 NTPC, convertidor de protocolo para PC
7 TRM-NET, unidad de control de nivel efectivo en depósito
8 ACP, plataforma software de comunicación con DMS
9 DMS, servidor con el DMS de gestión del taller

Eficacia + Rentabilidad

USUARIO

- Acceso mediante clave codificada.
- Visualización del progreso de la transacción.
- Capacidad de realizar transacciones simultaneas.
- Posibilidad de revisar y ajustar el volumen suministrado.

SUPERVISOR

- Personalización de sus criterios de gestión mediante informes.
- Administración de usuarios autorizados.
- Control y ajuste de niveles de tanques.
- Acceso a las utilidades de informes estadísticos.
- Facilidad de uso de la aplicación.

INSTALACIÓN

- Disponibles fuentes de alimentación a 115 V ó 230 V AC.
- Cada fuente puede alimentar hasta 8 dispositivos de red.
- Numero máximo de fluidos: 16.
- Capacidad hasta 100 puntos de suministro.
- Fácil parametrización para el instalador.

BOMBAS NEUMÁTICAS DE PISTÓN PARA LUBRICANTES

PUMP MASTER®

- AMPLIA GAMA DE BOMBAS QUE NOS PERMITE SELECCIONAR EL MODELO ADECUADO A SUS NECESIDADES
- LA CORRECTA SELECCIÓN DE LA BOMBA ASEGURA UN RENDIMIENTO EFICAZ

O
OIL

PM4

PUMP MASTER 4 - 3:1
PUMP MASTER 4 - 5:1

PM35

PUMP MASTER 35 - 5:1
PUMP MASTER 35 - 8:1

PM45

PUMP MASTER 45 - 3:1
PUMP MASTER 45 - 6:1
PUMP MASTER 45 - 10:1

PM60

PUMP MASTER 60 - 6:1
PUMP MASTER 60 - 12:1

BOMBAS NEUMÁTICAS DE PISTÓN

- Diseñadas para ofrecer una larga vida útil
- Materiales de última generación
- Fácil mantenimiento
- Bajo consumo de aire
- Silenciosas

FLUIDOS

- Lubricantes minerales y sintéticos
- Aceite de transmisiones
- Aceite hidráulico
- Aceite de engranajes

BOMBAS NEUMÁTICAS DE PISTÓN PARA GRASAS

PUMP MASTER®

- AMPLIA GAMA DE BOMBAS QUE NOS PERMITE SELECCIONAR EL MODELO ADECUADO A SUS NECESIDADES
- LA CORRECTA SELECCIÓN DE LA BOMBA ASEGURA UN RENDIMIENTO EFICAZ

G
GREASE

PM3

PUMP MASTER 3 - 55:1

PM35

PUMP MASTER 35 - 60:1

PM45

PUMP MASTER 45 - 25:1
PUMP MASTER 45 - 40:1
PUMP MASTER 45 - 70:1

PM60

PUMP MASTER 60 - 12:1
PUMP MASTER 60 - 80:1

Equipos portátiles para engrase

Equipos móviles para engrase

BOMBAS NEUMÁTICAS DE PISTÓN

- Diseñadas para ofrecer una amplia vida útil
- Materiales de última generación
- Fácil mantenimiento
- Bajo consumo de aire
- Silenciosas

FLUIDOS

- Grasas lubricantes hasta NLGI-2
- Lubricantes de muy alta viscosidad

SAMOA OFRECE UNA COMPLETA GAMA DE ACCESORIOS

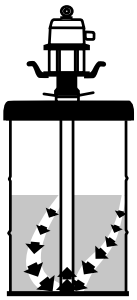

Sin inductor.
Se forman bolsas de aire

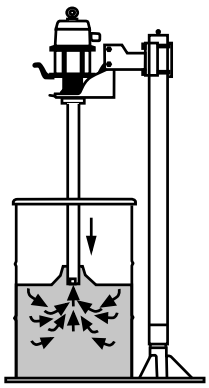

Con plato inductor.
La bomba siempre está cebada

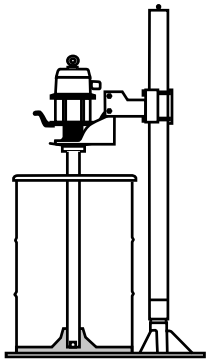

El plato inductor aprovecha el fluido al máximo.

Para más información, consulte nuestro Catálogo General.

BOMBAS NEUMÁTICAS DE DOBLE MEMBRANA

directflo
Central flow technology

> AMPLIA GAMA DE BOMBAS NEUMÁTICAS PARA: EVACUACIÓN DE USADOS
TRANSVASE
SUMINISTRO

O OIL · AF ANTIFREEZE · WS WINDSCREEN · HF HYDRAULIC FLUID · BF BRAKE FLUID · D DIESEL · U UREA · W WATER · WO WASTE OIL · WA WASTE ANTIFREEZE

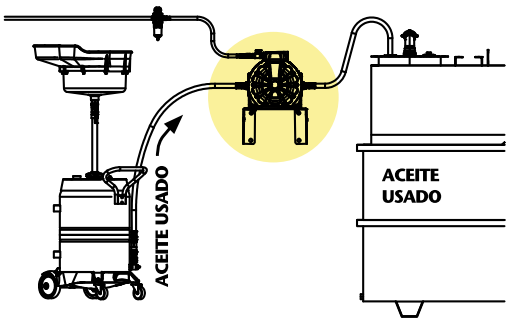

TODO TIPO DE FLUIDOS NUEVOS Y USADOS

- Aceites
- Anticongelante, refrigerante
- Lavaparabrisas
- Fluidos hidráulicos
- Líquido de frenos
- Gasóleo
- Fluido hidráulico tipo Skydrol (aviones)
- Urea / AdBlue®
- Agua
- Aceite usado
- Anticongelante usado

BOMBAS METÁLICAS

1/2"
50 l/min

1"
100 l/min

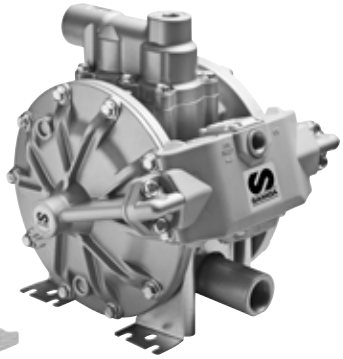

1"
200 l/min

1 1/2"
250 l/min

BOMBAS PLÁSTICAS

1/4"
20 l/min

1/2"
50 l/min

1"
100 l/min

1"
200 l/min

La válvula de 4 vías simplifica la instalación permitiendo el uso de una sola bomba para el llenado y vaciado del tanque de fluido, variando únicamente la posición del mando de la válvula.

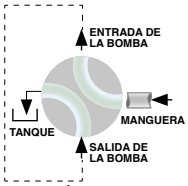

POSICIÓN DE LLENADO DE DEPÓSITO

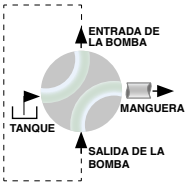

POSICIÓN DE VACIADO DE DEPÓSITO

Dispensador móvil con bomba de doble membrana para bidón de UREA / AdBlue®

LÍDERES EN INNOVACIÓN TECNOLÓGICA

Las bombas Directflo® poseen una tecnología innovadora y completamente diferente. Se trata de bombas en las que el fluido circula a través del centro de la bomba mientras que el aire comprimido actúa sobre la cara exterior de las membranas.

PATENTED WORLDWIDE

DIRECTFLO®
MEJOR POR CONCEPTO

- BAJO CONSUMO DE AIRE
- DISEÑO COMPACTO
- BOMBEO SIN PULSACIONES
- ALTO RENDIMIENTO
- SENCILLEZ, FIABILIDAD Y DURABILIDAD
- ROBUSTEZ

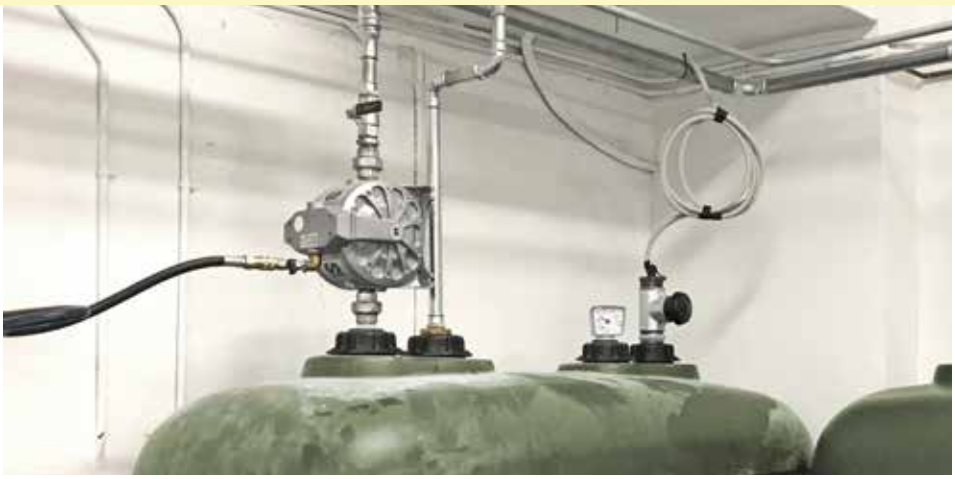

MANTENIMIENTO
RÁPIDO Y SENCILLO

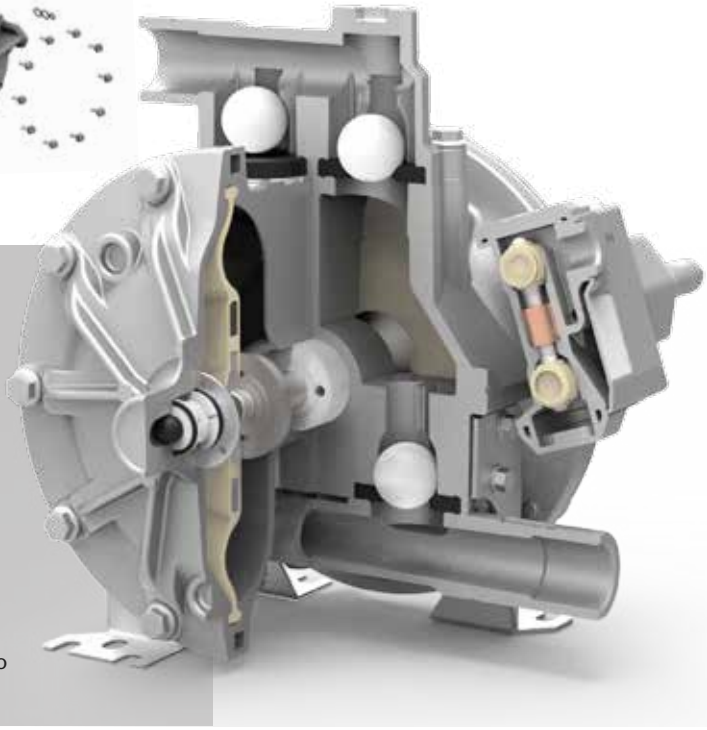

BOMBAS NEUMÁTICAS DE DOBLE MEMBRANA

- Fácil mantenimiento
- Bombeo suave sin pulsaciones
- Bajo consumo de aire
- Alto rendimiento
- Sencillez, fiabilidad y durabilidad
- Robustez

FLUIDOS

- Aceites
- Anticongelante, refrigerante
- Lavaparabrisas
- Fluidos hidráulicos
- Líquido de frenos
- Gasóleo
- AdBlue® / Urea
- Agua
- Aceite usado
- Anticongelante usado

ENROLLADORES DE MANGUERA PARA USO PROFESIONAL

REEL MASTER®

> MEJORA LA PRODUCTIVIDAD Y SEGURIDAD • MAYOR VIDA ÚTIL DE LAS MANGUERAS • ORDEN Y EFICACIA EN EL ENTORNO DE TRABAJO

RM-12

Enrollador de manguera abierto.
Fluidos de baja, media y alta presión.
Hasta 10 m x 1/2" de manguera.

A AIR · W WATER · AF ANTIFREEZE · O OIL · G GREASE

RM-12L

Enrollador de manguera abierto larga capacidad.
Fluidos de baja, media y alta presión.
Hasta 15 m x 1/2" de manguera.

A AIR · W WATER · AF ANTIFREEZE · O OIL · G GREASE

RM-12S

Enrollador de manguera monobrazo de aluminio. Fluidos de baja, media y alta presión.
Hasta 15 m x 1/2" de manguera o 18 m con mínimo 3 m fuera del enrollador.

A AIR · W WATER · AF ANTIFREEZE · O OIL · G GREASE · U UREA · WS WINDSCREEN

RM-12CL

Enrollador de manguera carenado.
Fluidos de baja, media y alta presión.
Hasta 15 m x 1/2" de manguera o 18 m con mínimo 3 m fuera del enrollador.

A AIR · W WATER · AF ANTIFREEZE · O OIL · G GREASE · U UREA · WS WINDSCREEN

RM-34

Enrollador de manguera abierto alto caudal.
Fluidos de baja, media y alta presión.
Hasta 15 m x 3/4" o 20 m x 1/2" de manguera.

A AIR · W WATER · AF ANTIFREEZE · O OIL · G GREASE · D DIESEL · U UREA · HF HYDRAULIC FLUID · WS WINDSCREEN

RM-100

Enrollador de manguera abierto alto caudal y gran capacidad. Fluidos de baja y media presión.
Hasta 15 m x 1" o 30 m x 1/2" de manguera.

A AIR · W WATER · AF ANTIFREEZE · O OIL · D DIESEL · WO WASTE OIL

SAMOA dispone de una completa gama de accesorios para la instalación de enrolladores de manguera.

RM-38

Enrollador de manguera compacto.
Aire comprimido, nitrógeno y agua.
Mangueras de 12 m x 10 mm ó 15 m x 8 mm.

A AIR | N NITROGEN | W WATER

RM-POWER

Enrollador de cable compacto.
Versiones de 12 V DC, 24 V DC, 230 V o con lámpara led. Manguera de 15 m.

PW POWER

ENROLLADORES DE MANGUERA

- Larga vida útil del resorte que asegura un perfecto funcionamiento
- Trinquete de alta resistencia que facilita su uso
- Base, brazos y bobinas metálicas del enrollador revestidas en poliéster para mayor resistencia al desgaste
- Rodamientos de bobina libres de mantenimiento

FLUIDOS

- Aire
- Agua
- Anticongelante
- Lavaparabrisas
- Aceites minerales y sintéticos
- AdBlue® / Urea
- Aceite usado
- Gasóleo
- Grasa
- Fluidos hidráulicos

PISTOLAS PARA SUMINISTRO DE FLUIDOS

CONTROL MASTER®

> PISTOLAS PARA FLUIDOS CON CONTADOR VOLUMÉTRICO Y REGISTRADOR ELECTRÓNICO, MEDIO Y ALTO CAUDAL

O OIL · AF ANTIFREEZE · C COOLANT

CONTROL MASTER EC30

PISTOLA CONTADORA DIGITAL

Para todo tipo de lubricantes y anticongelantes.
Caudal: 30 l/min. Incluye protectores de entrada y salida.

O OIL · AF ANTIFREEZE · C COOLANT

CONTROL MASTER PA40

PISTOLA DE CONTROL

Para todo tipo de lubricantes y anticongelantes.
Caudal: 40 l/min. Incluye protectores de entrada y salida.

O OIL · AF ANTIFREEZE · C COOLANT

CONTROL MASTER EC70

PISTOLA CONTADORA DIGITAL DE ALTO CAUDAL

Para todo tipo de lubricantes y anticongelantes en aplicaciones de alto caudal.
Caudal: 70 l/min.

O OIL · AF ANTIFREEZE · C COOLANT

CONTROL MASTER PA70

PISTOLA DE CONTROL DE ALTO CAUDAL

Para todo tipo de lubricantes y anticongelantes en aplicaciones de alto caudal.
Caudal: 90 l/min.

Protectores de salida en diversos colores para facilitar la diferenciación de fluidos en su taller. Disponibles para las pistolas EC30 y PA40.

PISTOLAS PARA SUMINISTRO DE FLUIDOS

CONTROL MASTER®

> PISTOLAS PARA FLUIDOS DISEÑADAS PARA CUBRIR TODAS SUS NECESIDADES Y TRABAJAR EN ENTORNOS EXIGENTES

AF ANTIFREEZE | C COOLANT

CONTROL MASTER PFC30

PISTOLA CONTADORA DIGITAL PARA FLUIDOS EN BASE AGUA

Para fluidos en base agua.
Caudal: 30 l/min. Incluye protector de salida.

O OIL

CONTROL MASTER MC30

PISTOLA CONTADORA MECÁNICA

Para todo tipo de lubricantes y anticongelantes. Ideal para aplicaciones en el exterior.
Caudal: 30 l/min.
Incluye protector de entrada.

O OIL

CONTROL MASTER MP30

PISTOLA DE PRESELECCIÓN MECÁNICA

Para todo tipo de lubricantes. Ideal para aplicaciones en el exterior. **Caudal: 30 l/min.**
Incluye protector de entrada.

G GREASE

CONTROL MASTER PG77

PISTOLA DE CONTROL PARA GRASA

PISTOLAS CONTADORAS Y PISTOLAS DE CONTROL

- Alto rendimiento y fiabilidad
- Diseñadas para soportar los entornos más difíciles.
- Alta precisión
- Diseños ergonómicos
- Filtro de entrada de pantalla grande
- Disponible gran variedad de extensiones de salida
- Fácil sustitución de pilas, alcalinas AAA

FLUIDOS

- Aceite
- Grasa
- Refrigerante
- Anticongelante
- Urea / AdBlue®

RECUPERACIÓN DE FLUIDOS USADOS

VAC MASTER®

> GESTIÓN DE FLUIDOS USADOS RESPONSABLE Y EFICIENTE

WO WASTE OIL

WA WASTE ANTIFREEZE

RECUPERADORES MÓVILES POR GRAVEDAD

Recuperadores móviles de fluidos usados por gravedad.

COLLECTOR-100

COLLECTOR-70

RECUPERADORES MÓVILES COMBINADOS SUCCIÓN Y GRAVEDAD

Recuperadores móviles de fluidos usados por succión y por gravedad.

DRAINER-100

DRAINER-70

RECUPERADORES MÓVILES POR GRAVEDAD PARA MOTOCICLETAS

Recuperadores móviles de aceite usado por gravedad especial motocicletas.

RAM-35P

RECUPERADORES MÓVILES POR GRAVEDAD DE BAJO PERFIL

Recuperadores móviles de fluidos usados por gravedad de bajo perfil. Especial para furgonetas, camiones, tractores, autobuses y otros vehículos de gran envergadura.

RAS-20

RAS-95

RECUPERACIÓN DE ACEITE USADO

VAC MASTER®

> SAMOA OFRECE UN COMPLETO EQUIPAMIENTO PARA LA EVACUACIÓN DE ACEITE USADO

WO
WASTE OIL

KITS PARA EVACUACIÓN DE ACEITE USADO

Kits de bomba de doble membrana Directflo® para descarga de los recuperadores de aceite usado a través de un conector hidráulico.

KVR-25D

UNIDADES EVACUMASTER PARA ASPIRACION DE ACEITE USADO

Unidades para recuperación de aceite usado por aspiración, conectadas directamente al motor del vehículo.

EVACUMASTER-P

RECUPERADORES MÓVILES PARA FOSO

Recuperador para aceite usado de vehículos industriales, diseñado específicamente para instalación entre las vigas del foso de lubricación. Óptimo guiado por rodamientos. Descarga por gravedad o mediante conexión a sistemas de evacuación con bomba centralizada.

RCT-95

EQUIPAMIENTO PARA SUMINISTRO DE UREA / AdBlue®

> EQUIPOS DISEÑADOS PARA SUMINISTRO A VEHÍCULOS TURISMOS O INDUSTRIALES, ADAPTADOS A LOS ENVASES ORIGINALES DEL PRODUCTO

U
UREA

DISPENSADOR MÓVIL PARA BIDONES DE UREA / AdBlue® INDICADO PARA VEHÍCULOS TURISMOS

- Carro porta bidones con ruedas neumáticas.
- Bomba neumática Directflo® DF30 (caudal controlado).
- Contador de línea electrónico.
- Boquerel pistola de corte automático, especial vehículos turismos.
- Mangueras y accesorios de conexión especial para bidón de urea.

DM/KU-DF30C

EQUIPO ESTACIONARIO PARA CONTENEDORES DE UREA / AdBlue®, INDICADO PARA SUMINISTRO A VEHÍCULOS INDUSTRIALES

Kit de suministro portátil con bomba eléctrica serie Solura 230 V, sobre bastidor metálico, para IBC 1.000 l o bidón químico 205 l. Incluye accesorios de conexión según configuración, adecuado a envases de Urea / AdBlue®. Versiones con o sin contador electrónico y boquerel manual o automático.

KU-230AC

ACESORIOS PRARASERVICIO DE UREA / AdBlue® DISPONIBLES

SAMOA
SAMOA
SAMOA

SAMOA
SAMOA
SAMOA
SAMOA
SAMOA
SAMOA
turbo

SAMOA INDUSTRIAL, S.A.
POL. IND. PORCEYO, I-14 - CAMINO DEL FONTÁN, 831
E-33392 GIJÓN (ASTURIAS) ESPAÑA
APDO. 103, E-33200 GIJÓN (ASTURIAS)
TEL.: +34 985 381 488 - FAX: + 34 985 147 213
ventas@samoaindustrial.com - www.samoaindustrial.com

©Copyright, SAMOA INDUSTRIAL, S.A

SAMOA Industrial, S.A. es una compañía
certificada ISO 9001, ISO 14001 y OHSAS 18001.

990930 - R-03/17 - 2.000 u. - Cover Creator Silk 300 g/m² - Interior Creator Silk 170 g/m²